Captadores de Queda de Pressão Série PWS

Descrição

Captadores de queda de pressão com saída pneumática

São montados diretamente nas roscas de alimentação dos cilindros e captam a queda de pressão interna, transformando-a em sinal para a válvula. O sistema é muito fácil de instalar e elimina uma série de indicadores e posicionadores.

O captador recebe a pressão de escape mantida ao longo do curso do cilindro. No fim do curso a pressão de escape cai a zero, o captador comuta, enviando um sinal que o cilindro chegou ao fim do curso.

Captadores de queda de pressão modulares "tritecnológicos"

A queda de pressão de escape do cilindro atua sobre uma membrana do módulo de comutação pneumático, elétrico ou eletrônico. Esta concepção modular de captadores de nível de pressão se adapta a todo tipo de automação, seja pneumática ou eletropneumática.

Características técnicas

- Captadores pneumático, elétrico e eletrônico
- Pressão de trabalho de 0 a 10 bar
- Temperatura de trabalho de -15°C a +60°C e -15°C a +70°C (PWS-C)
- Frequência máxima de 10 Hz e 1 Hz (PWS-C)
- Grau de proteção IP 50 (PWS-C e PWS-P), IP 40 (PWS-M) e IP 67 (PWS-E)
- Fluido ar comprimido, conforme ISO 8573-1; classe 3.4.3

Materiais

- Corpo termoplástico e latão zamac, termoplástico e latão (PWS-C)

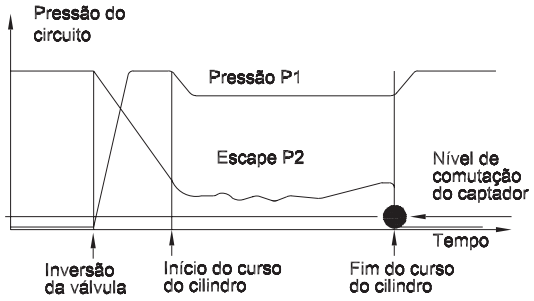

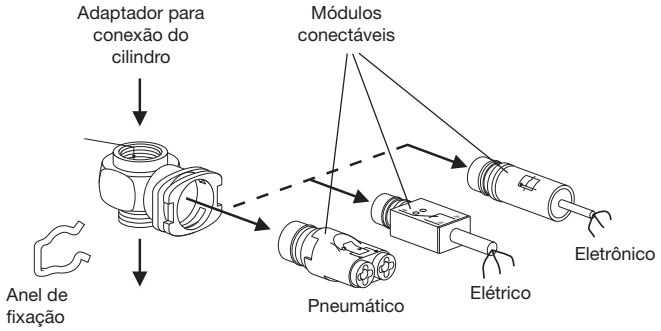

CILINDROS PNEUMÁTICOS
ACESSÓRIOS
(CAPTADORES DE QUEDA DE PRESSÃO)

Codificação

Módulos conectáveis

Função de saída	Tipo de saída	Características de saída	Pressões de comutação a 6 bar		Peso (kg)	Referência
			Liga	Desliga		
Pneumática	Conexão instantânea Ø 4mm	Pneumática, vazão a 6 bar: 90 l/min	4,4	0,4	0,085	**PWS-P111**
Elétrica	Cabo de 3 fios de 0,5 mm²/2m	Contato "NA/NF" - 2,5A/250V - 5W/48V	1	0,6	0,080	**PWS-M1012**
Eletrônica (sob consulta)	Cabo de 3 fios de 0,1 mm²/2m	Tipo PNP - NF 10/30V	0,7	0,5	0,070	**PWS-E101**
		75mA - NA				**PWS-E111**

▷ Utilizar em conjunto com os adaptadores para conexão.

Adaptador para conexão no cilindro com anel de fixação

Rosca do cilindro	Rosca de conexão	Fixar com	Peso (kg)	Referência
M5	M5	Chave plana de 8 mm	0,035	**PWS-B155**
G 1/8	G 1/8	Chave allen de 5 mm	0,040	**PWS-B188**
G 1/4	G 1/4	Chave allen de 8 mm	0,045	**PWS-B199**
G 3/8	G 3/8	Chave allen de 10 mm	0,070	**PWS-B133**
G 1/2	G 1/2	Chave allen de 12 mm	0,105	**PWS-B122**

Captadores de queda de pressão compactos (sob consulta)

Com conexão instantânea para tubo Ø 4mm

Símbolo gráfico	Rosca do cilindro	Rosca de conexão	Ø furo (mm)	Peso (kg)	Referência
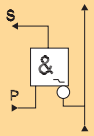	M5	M5	2	0,095	**PWS-C5145**
	G 1/8	G 1/8	5	0,110	**PWS-C5148**
	G 1/4	G 1/4	7	0,100	**PWS-C5149**
	G 3/8	G 3/8	10	0,165	**PWS-C5143**
	G 1/2	G 1/2	14	0,145	**PWS-C5142**

▷ Pressões de comutação a 6 bar:
Liga: 1,6 bar
Desliga: 0,3 bar

Esquema de ligação

Captador com saída pneumática: conexão instantânea para tubo de Ø 4 mm

Captador com saída elétrica:

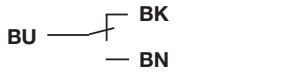

Captador com saída eletrônica:

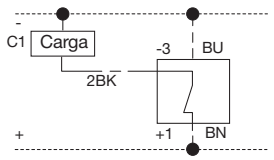

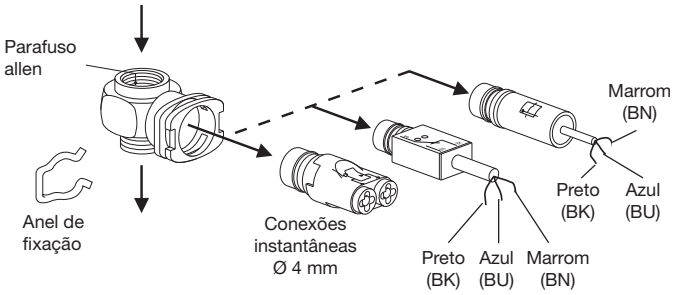

Dimensões

Módulos conectáveis

Pneumático: PWS-P111

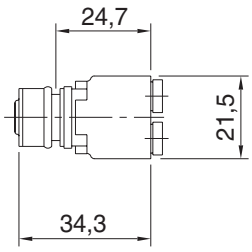

Elétrico: PWS-M1012

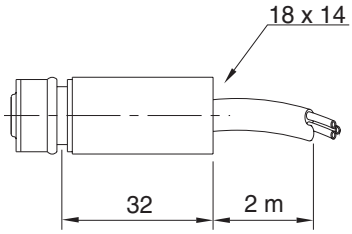

Eletrônico: PWS-E101 e PWS-E111

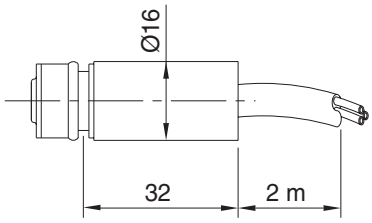

Adaptadores para conexão

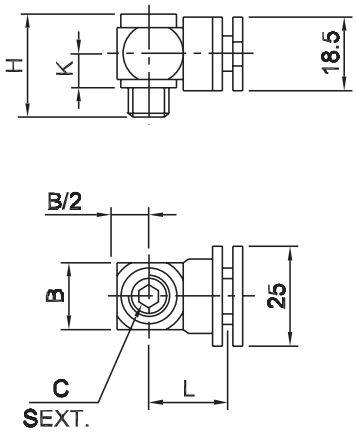

Captadores compactos

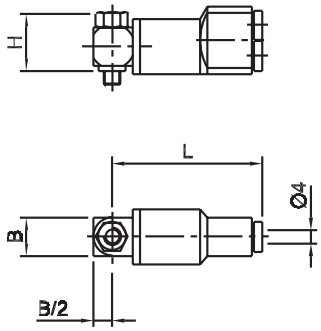

C	B	K	H	L	Referência
8,0	11,0	10,0	16,5	17,0	**PWS-B155**
5,0	16,0	10,0	20,0	20,0	**PWS-B188**
8,0	21,0	10,0	20,0	22,0	**PWS-B199**
10,0	28,0	12,0	22,0	25,0	**PWS-B133**
12,0	33,0	14,0	26,0	26,0	**PWS-B122**

ØA	B	H	L	Referência
19,0	11,0	16,0	42,0	**PWS-C5145**
22,0	16,5	29,0	40,0	**PWS-C5148**
22,0	23,5	26,0	43,0	**PWS-C5149**
22,0	23,5	36,5	43,0	**PWS-C5143**
22,0	32,0	29,5	48,0	**PWS-B5142**

• Dimensões em mm.